Garlando
SPORT AND LEISURE

I **ISTRUZIONI DI MONTAGGIO GAMBE**

GB *ASSEMBLY INSTRUCTIONS FOR LEGS*

D *MONTAGEANLEITUNG FÜR TISCHBEINE*

F *ASSEMBLAGE DES PIEDS*

E *INSTRUCCIONES PARA EL MONTAJE DE LAS PIERNAS*

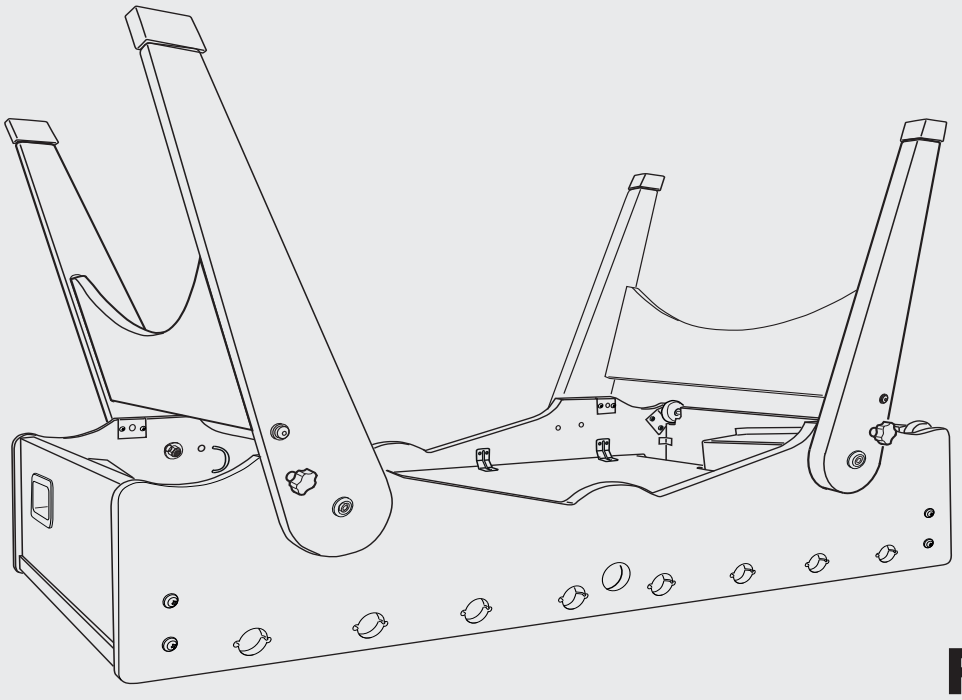

FOLDY
FOLDY EVOLUTION

STEP 1

Leggere con attenzione e conservare per futuri riferimenti.

Please carefully read these instructions and keep them for future reference.

Bitte lesen Sie diese Anleitung sorgfältig durch und bewahren Sie sie zum späteren Nachschlagen auf.

Lire attentivement et conserver pour tout futur usage.

Deben leer con mucho cuidado las informaciones indicadas en este manual y conservar el manual de instrucciones, para consultarlo, en caso de necesidad.

Garlando
SPORT AND LEISURE

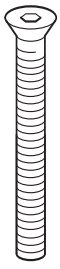

4 X

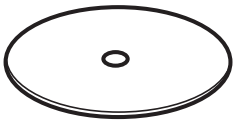

4 X

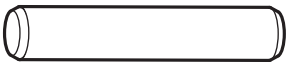

4 X

4 X

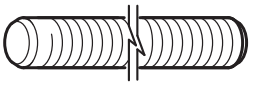

2 X

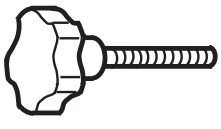

4 X

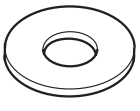

4 X

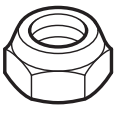

4 X

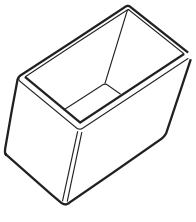

4 X

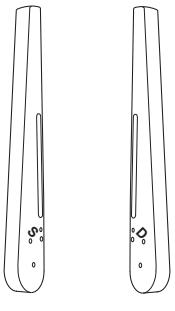

2 X

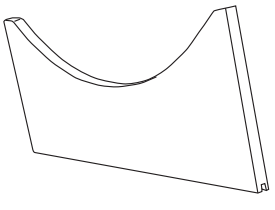

2 X

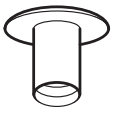

4 X

4 X

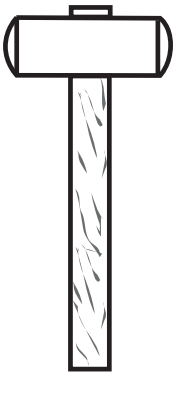

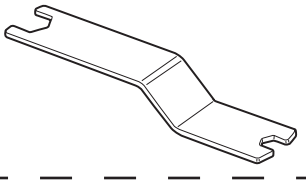

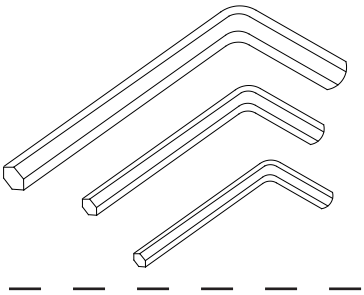

Garlando
SPORT AND LEISURE

1

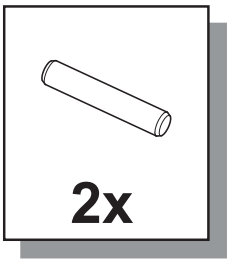

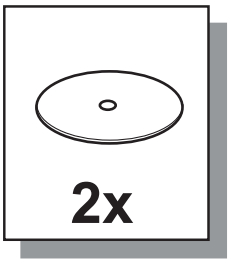

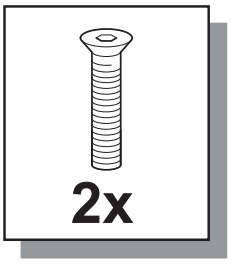

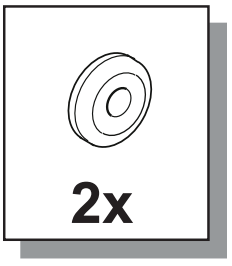

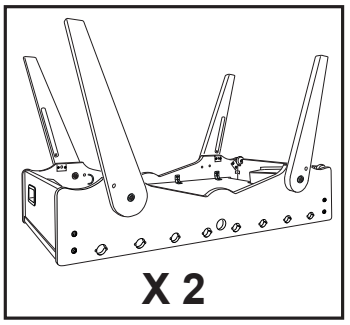

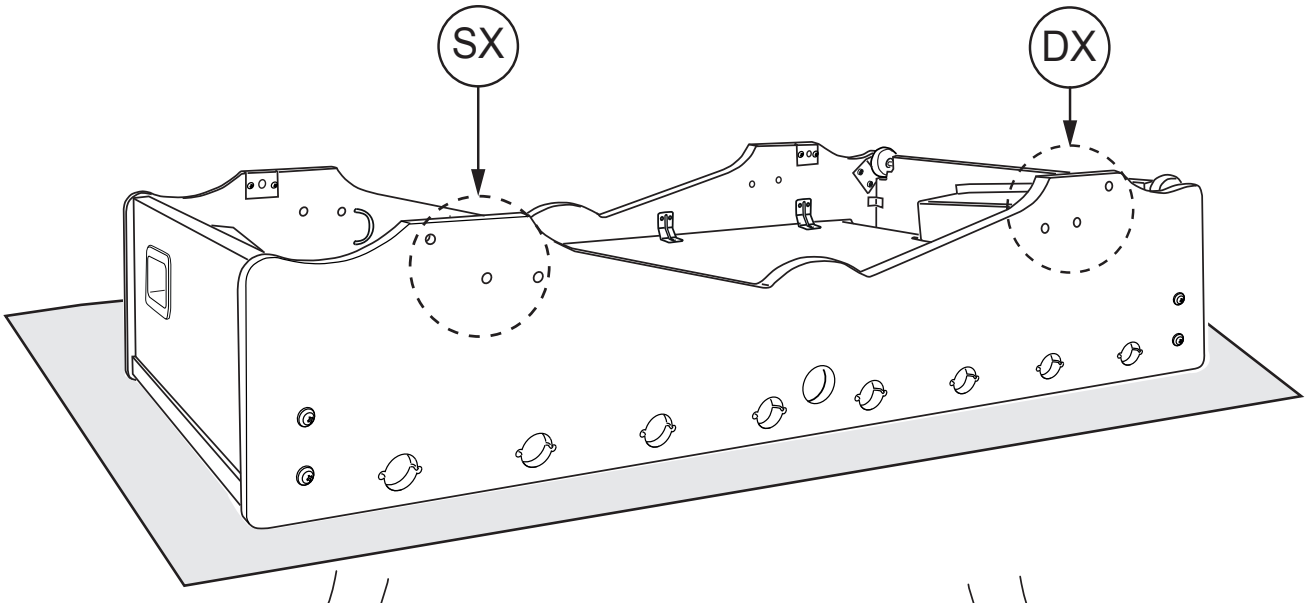

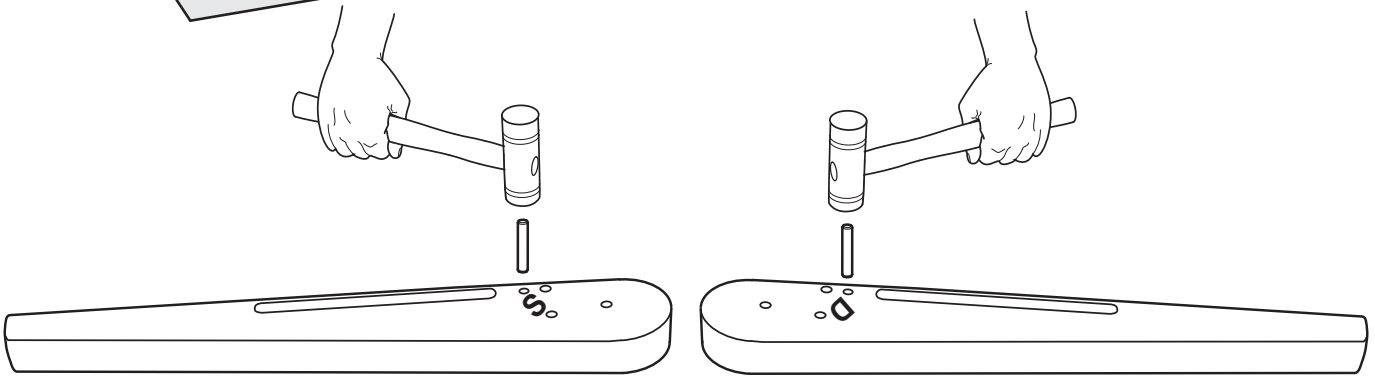

SX **DX**

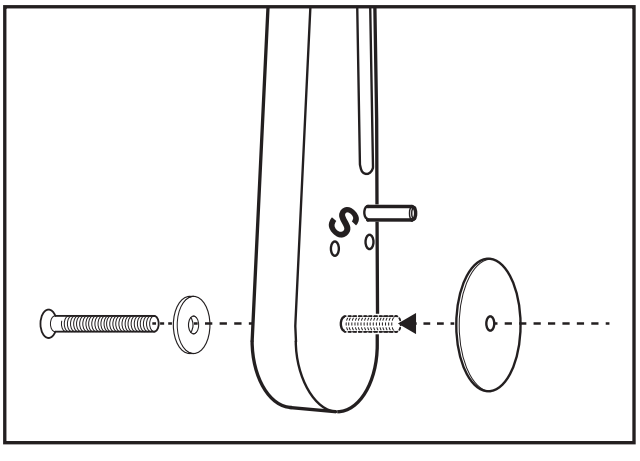

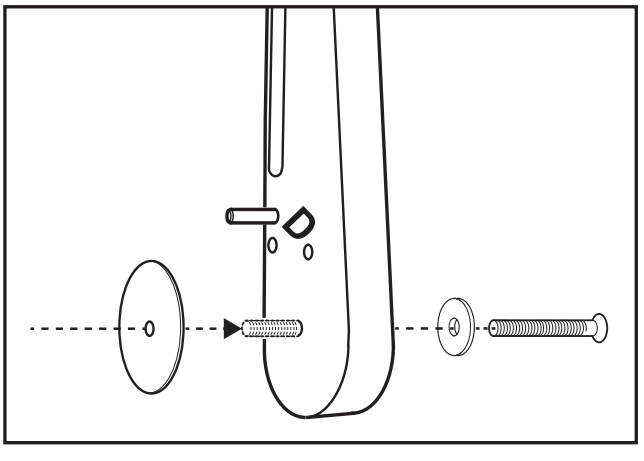

Garlando
SPORT AND LEISURE

2

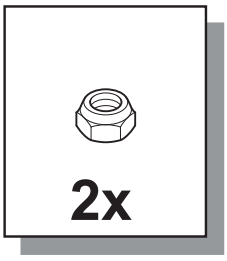

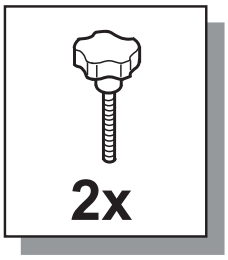

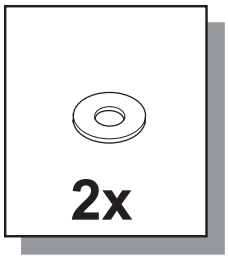

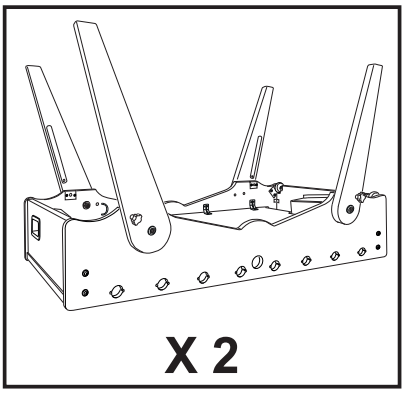

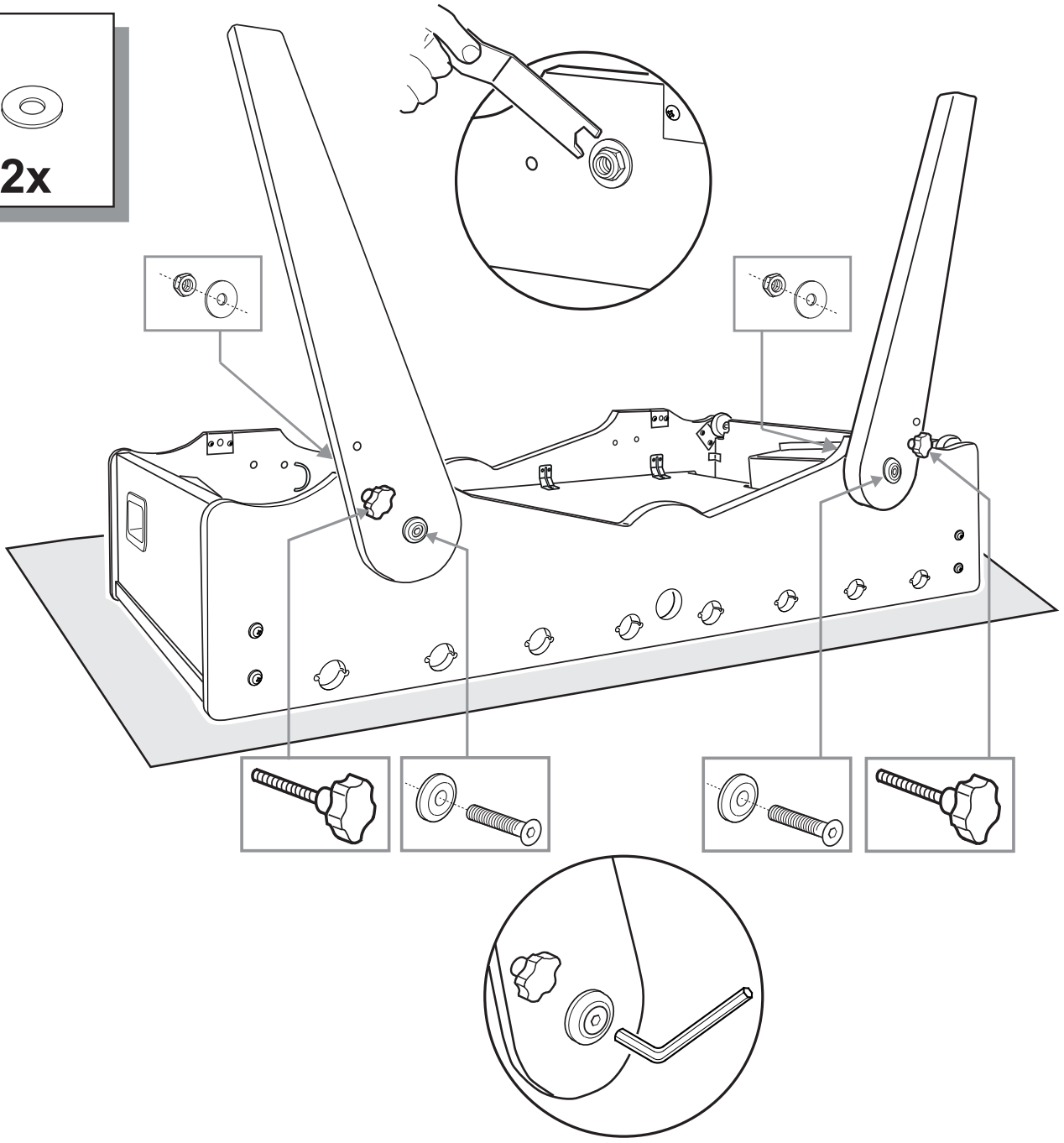

Garlando
SPORT AND LEISURE

3

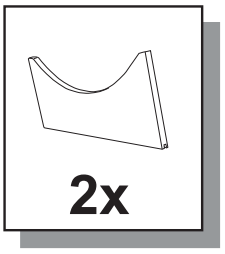

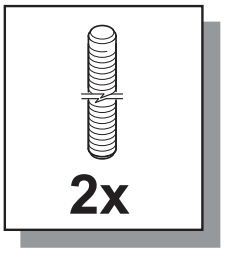

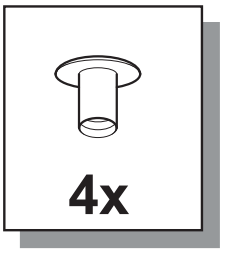

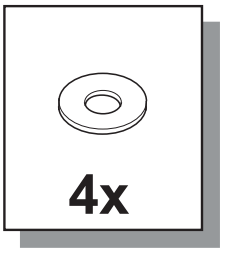

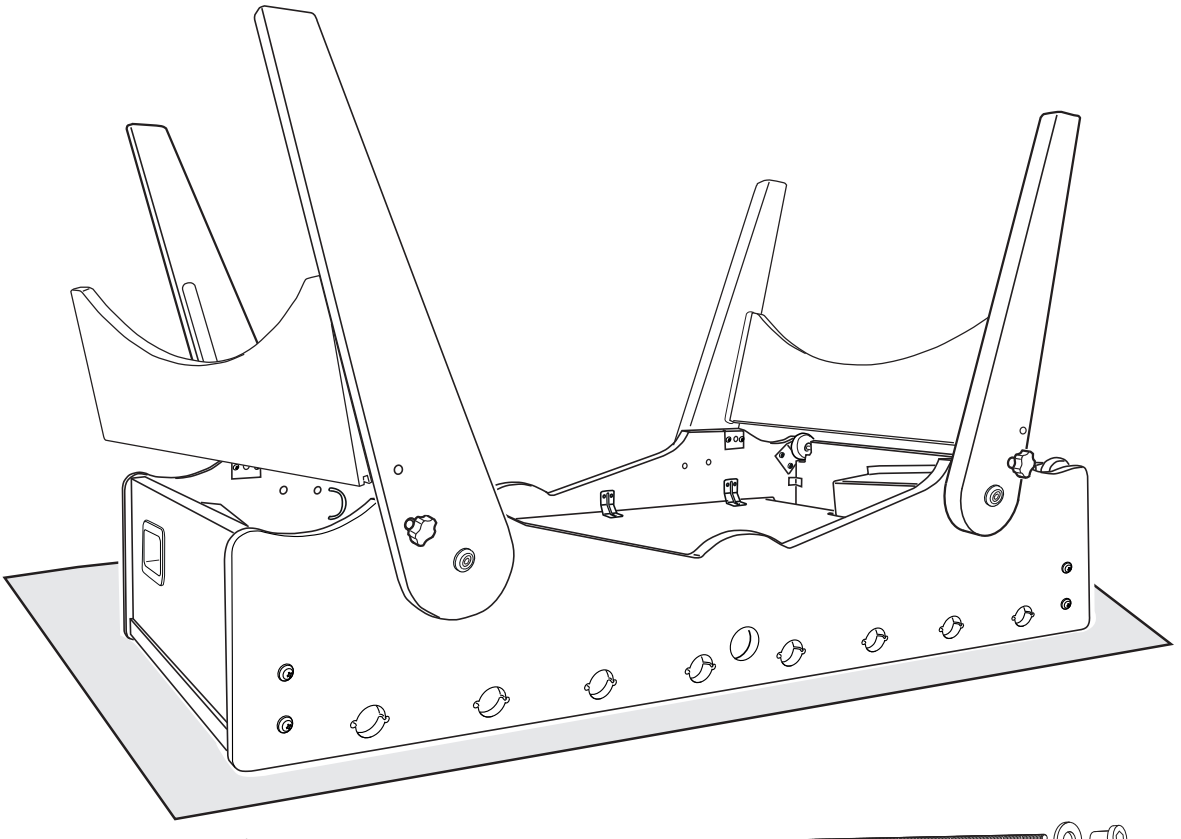

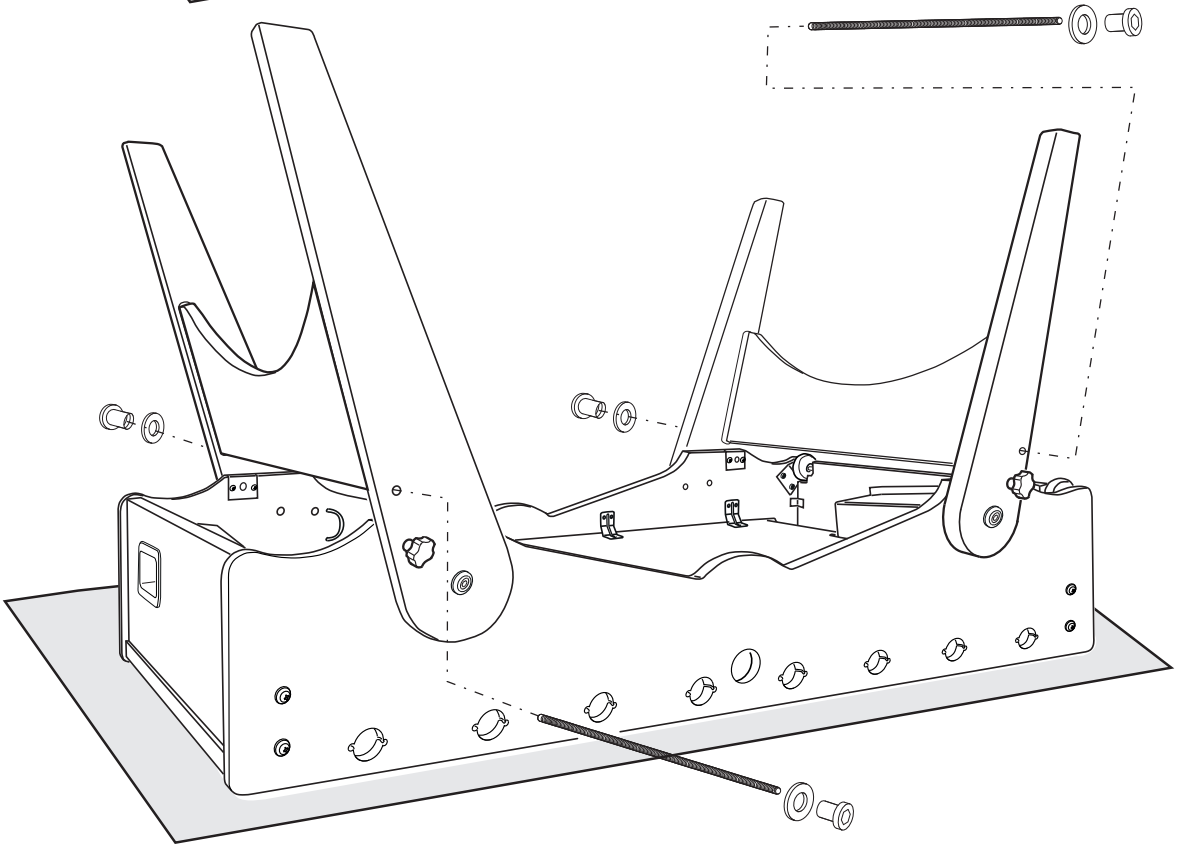

Garlando
SPORT AND LEISURE

4

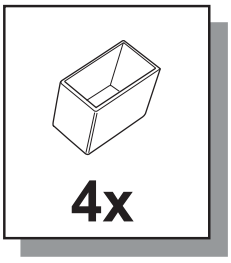

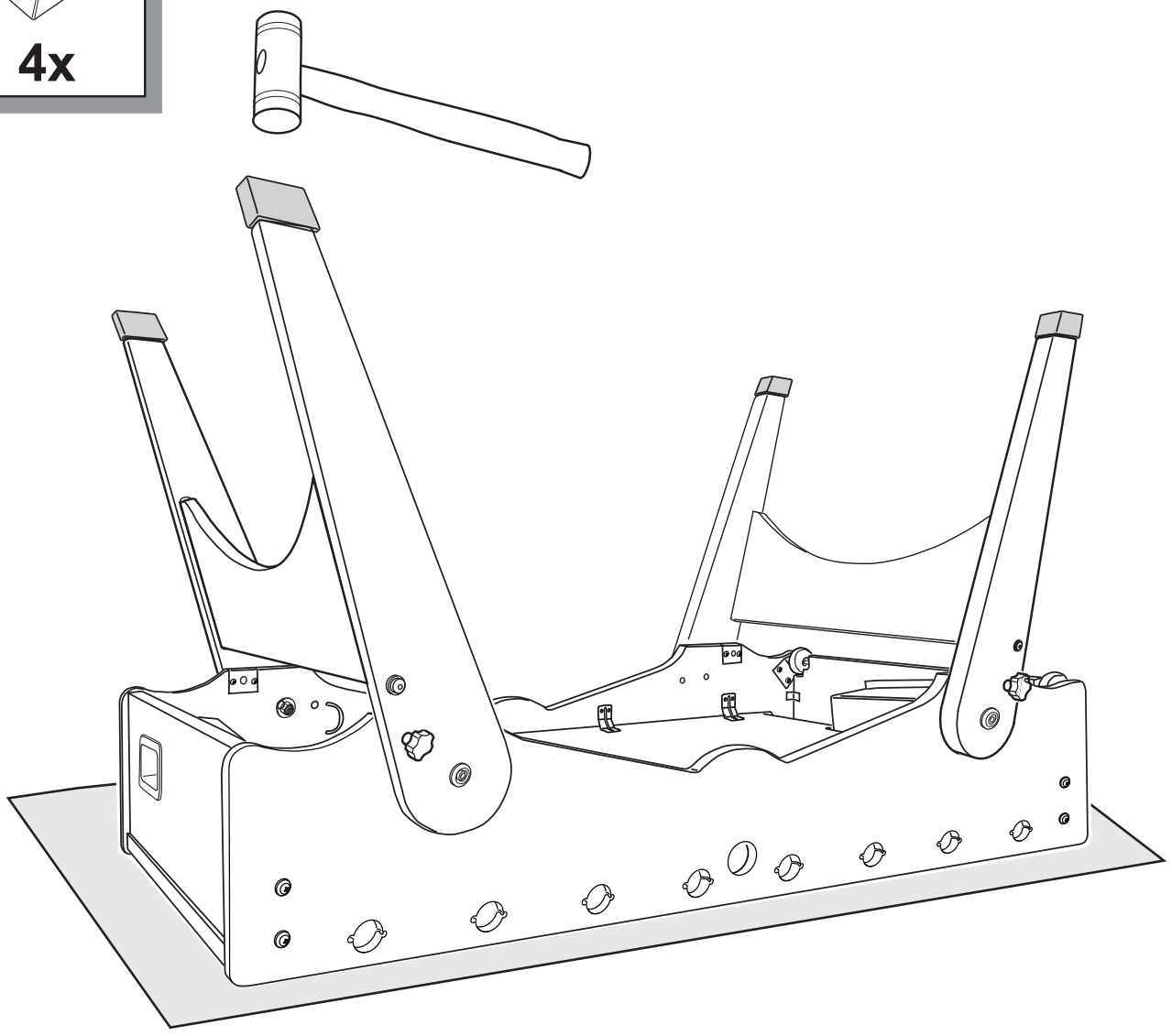

STANDARD: FOLDY EVOLUTION

OPTIONAL: FOLDY

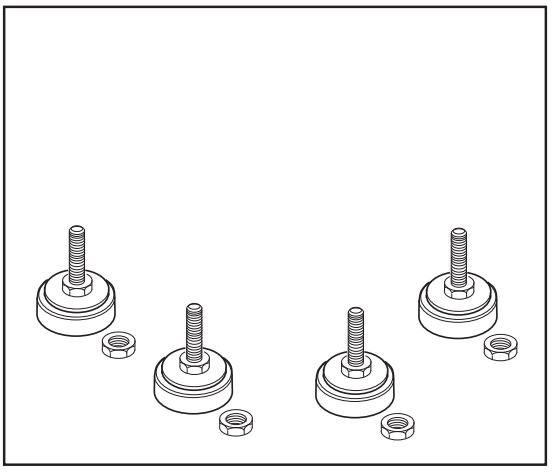

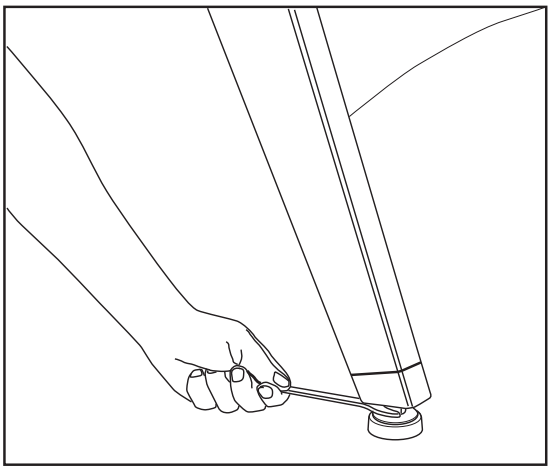

5

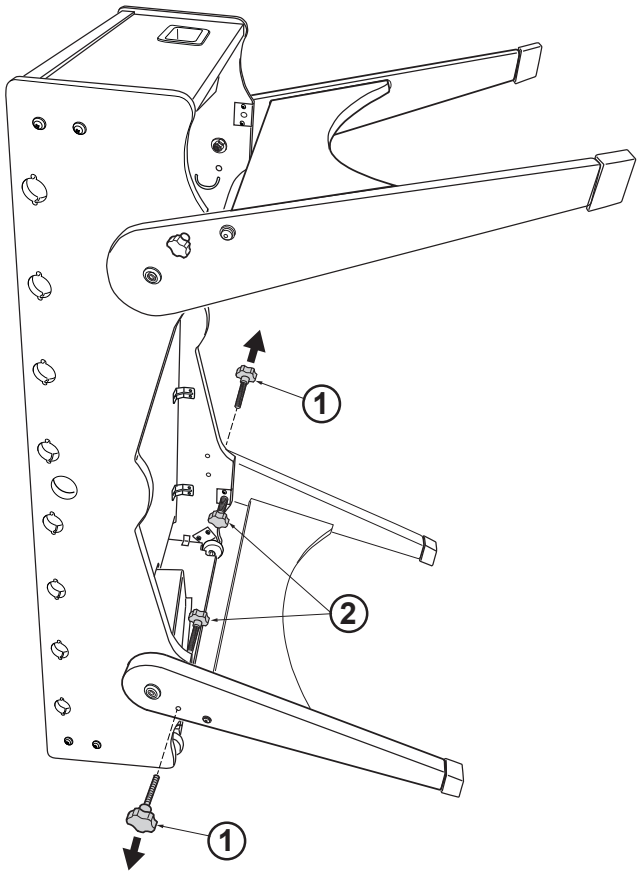

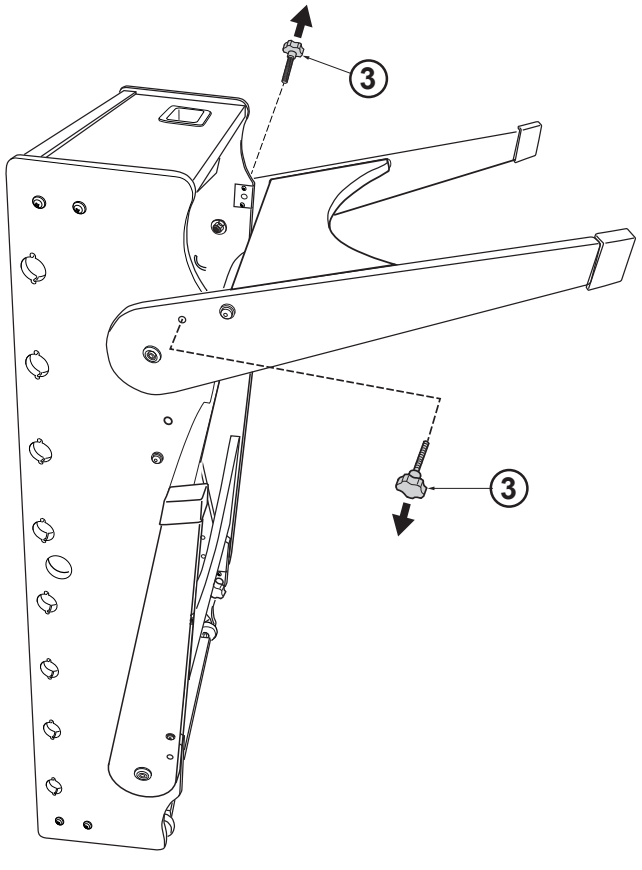

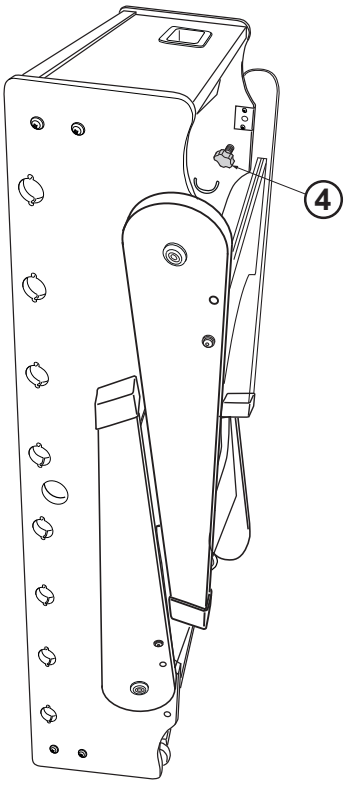

Garlando
SPORT AND LEISURE

6

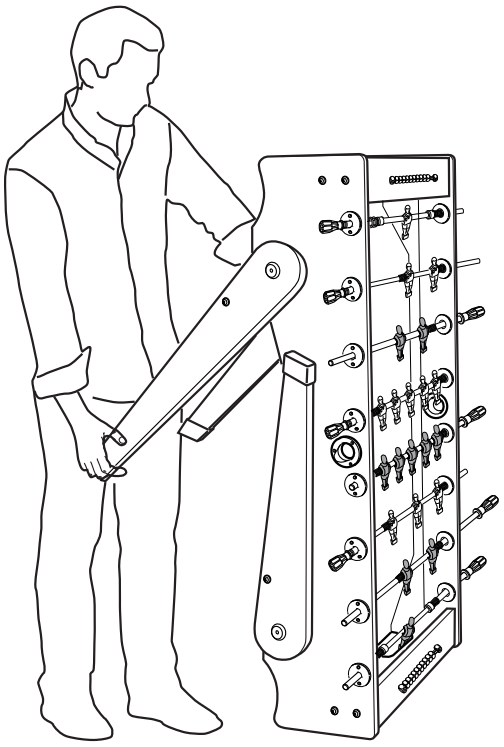

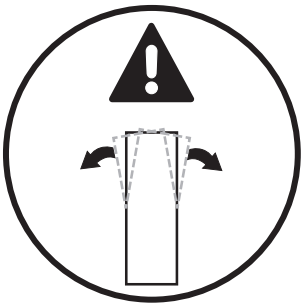

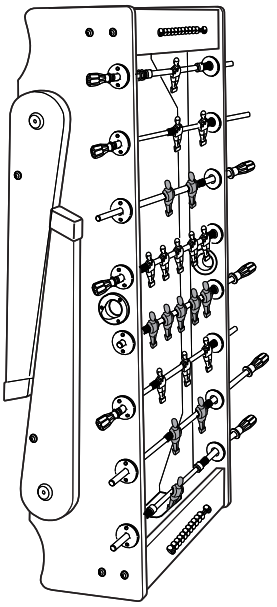

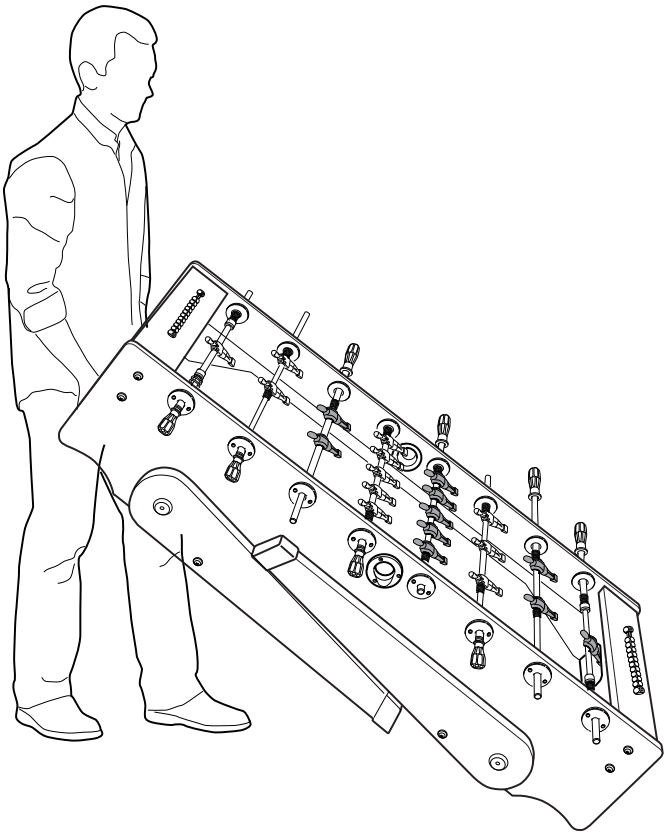

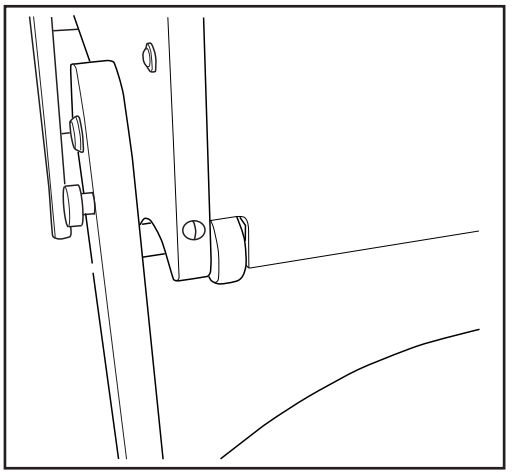

GARLANDO SPA
Via Regione Piemonte, 32 - Zona Industriale D1
15068 - Pozzolo Formigaro (AL) - Italy